RAMOS ELEVACIÓN

www.ramoselevacion.es

SALVAESCALERAS HDP-1 R06.2

☐ OFERTA ☐ PEDIDO

Oferta nº

Pedido nº

Ofertado por

Datos Cliente

Cliente | Telf.

Pers. de Contacto | Movil

Correo electronico | Fax

Datos Oferta

Ref.

Fecha

Entrega solicitada

Características Generales

Carga ☑ 300 kg

Velocidad ☑ 0.1 m/s

Embarque ☐ 90º ☐ 180º

Recorrido ____ mm (rec. max. 3000 mm)

Huida ____ mm

Dimensiones A ____ x B ____ mm (estandar 1250 x 950 mm) (ver hoja de planos)

Foso ____ mm (foso mínimo 150 mm)

Tensión
- ☐ Trifásica 230 V
- ☑ Trifásica 400 V
- ☐ Monofásica 230 V
- ☐ Otra ____

Opciones

Llavínes de Retroceso (especificar unidades y ubicación en observ.) ☐ Si ☑ No

Puertas (especificar mano en observ. y hoja de planos) ☐ Si ☑ No

RAL Distinto ☐ Si ____ ☑ No (RAL 7035 y RAL 9005 combinados)

Maniobra eléctrica a 24 V ☑ Si

Presostato de carga ☐ Si ☑ No

Mando a Distancia ☐ De Llamada ☑ No

Suelo acabado chapa aluminio (por defecto goma negra) ☐ Si ☑ No

Acabados laterales en chapa (por defecto cristal) ☐ Si ☑ No

Rampa de acceso a plataforma ☐ Si ☑ No

Preparado para Intemperie ☐ Si ☑ No

Asiento Abatible ☐ Si ☑ No

Distancia entre grupo-plataforma ☑ Estandar (3 m) ☐ Otra ____ m

Equipamiento base: Renivelación Automática - Bandeja salvavidas - Stop tipo seta - Rescate de emergencia - Protección de guía - Cerramiento en chapa y cristal (altura 1200 mm) - Motor trifásico - Maniobra premontada a 24V - Grupo hidráulico en armario de chapa y cuadro eléctrico con llave especial de apertura.

Observaciones

Restablecer formulario (¡todos los datos del formulario se borrarán!)

Tabla de Long. de Guías y Huidas

Recorrido	Long. Guías	Huida Mín.
500	2275	1635
750	2275	1385
1000	2755	1615
1250	3340	1950
1500	2990	1350
1750	3340	1450
2000	3715	1575
2250	4090	1700
2500	4465	1825
2750	4840	1950
3000	5225	2085

Imprescindible rellenar la página 2

RAMOS ELEVACIÓN

www.ramoselevacion.es

SALVAESCALERAS HDP-1 R06

☐ OFERTA ☐ PEDIDO

Oferta nº

Pedido nº

Ofertado por

Planos

Eleccion Embarque ☐ Tipo 1 ☐ Tipo 2 ☐ Tipo 3 ☐ Tipo 4 ☐ Tipo 5 ☐ Tipo 6

(indicar tipo de embarques y medidas teniendo en cuenta)

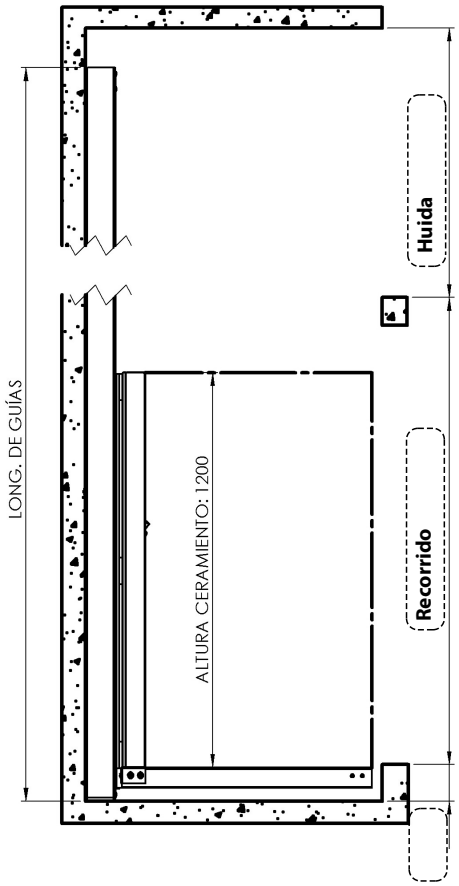

☐ Tipo 1

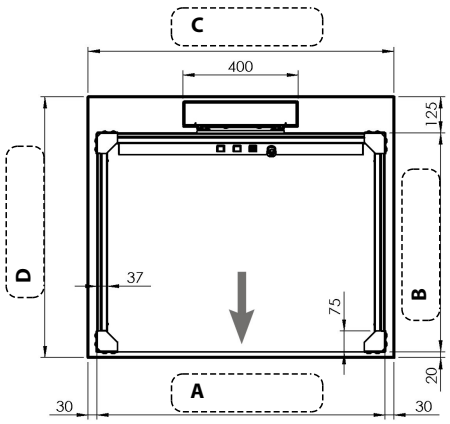

☐ Tipo 2

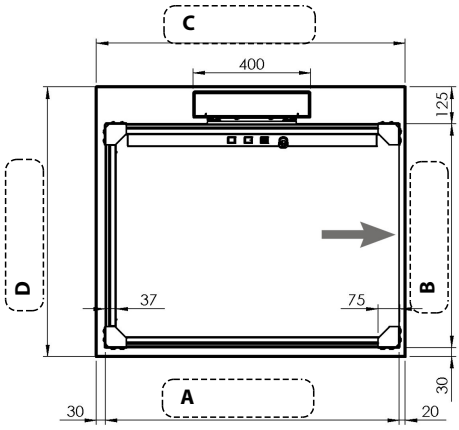

☐ Tipo 3

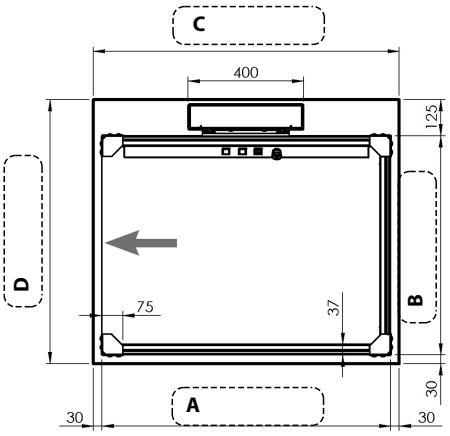

☐ Tipo 4

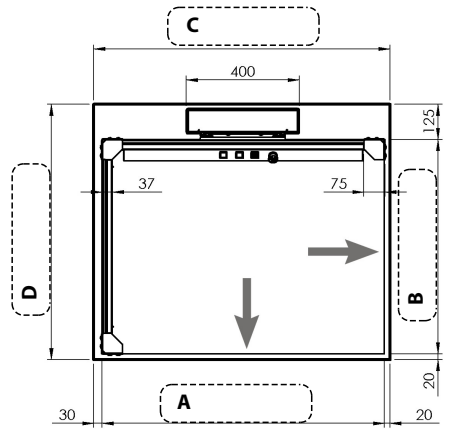

☐ Tipo 5

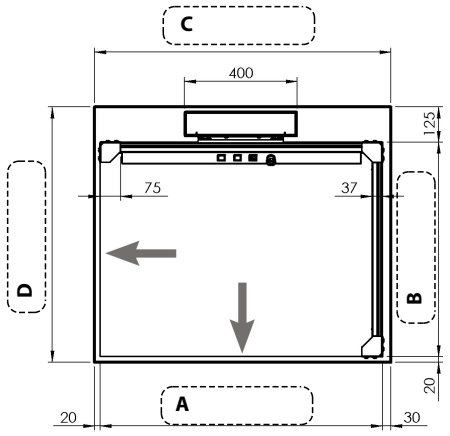

☐ Tipo 6

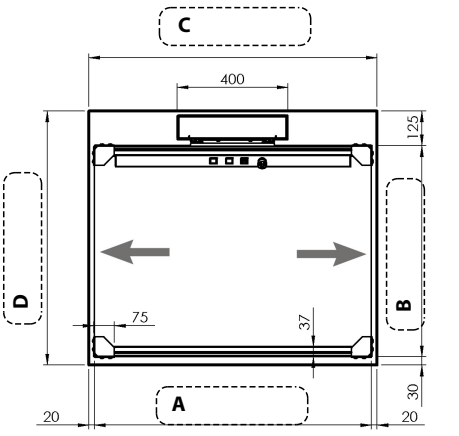

Puertas Rellano

Mano ☐ Izquierda ☐ Derecha

Esquema: Plataforma / Rellano

Unidades

Paso Libre mm

Tipo

Puertas Cabina

Mano ☐ Izquierda ☐ Derecha

Esquema: Plataforma / Rellano

Unidades

Paso Libre

Tipo

*medidas en mm

Valoración

Precio Total €

IVA y Portes no incluidos

Telf. 952 17 80 92 Fax. 952 17 90 69

Imprimir Enviar por Email